Tweener®

Play tennis between the lines

WWW.TWEENER.NL

VERLICHT UW TENNISBAAN ZONDER MASTEN

Lichtmasten overbodig

Verbruikt tot 50% minder energie t.o.v. alternatieve ledverlichting

Nauwelijks tot **geen onderhoud**

Beter **dieptezicht**

Valt niet op in de omgeving

230V spanning, geen krachtstroom nodig

Voldoet aan **NBN/NEN-EN 12193 verlichtingsnormen**

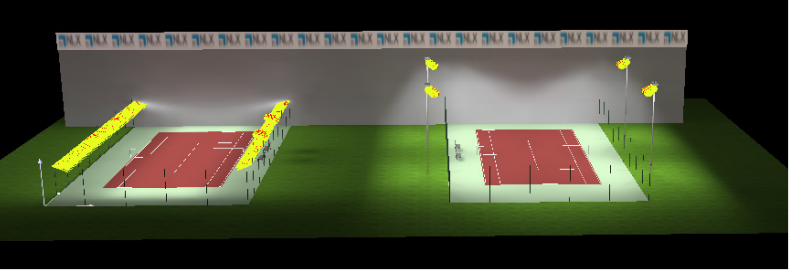

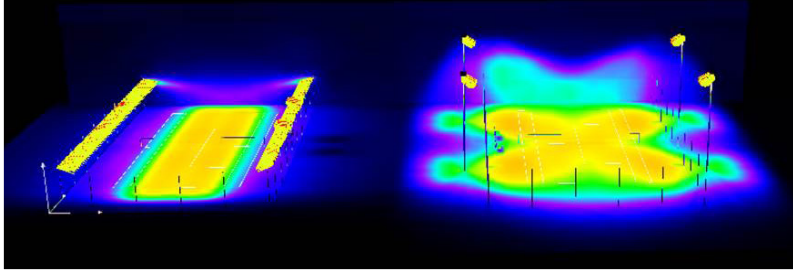

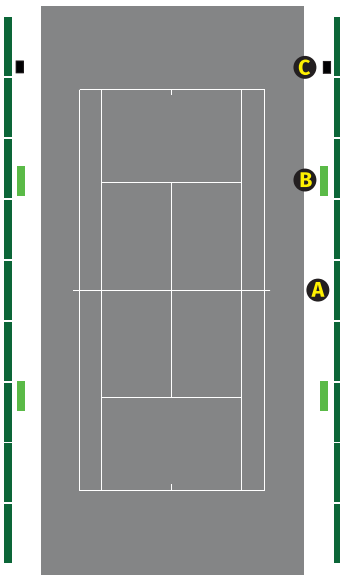

STANDAARD CONFIGURATIE SINGLE TWEENER

- **A** 2x 9 lange (standaard) modules
- **B** 2x 2 korte optionele (hoge ballen) modules
- **C** 2 voedingskasten

AFMETING

380 x 5,9 x 7,9 cm
95 x 5,9 x 7,9 cm
64 x 30 x 8,8 cm

GEWICHT

6,3 kg per module
2 kg per module
10 kg per kast

MATERIAAL EN AFWERKING

Modules	Gepoedercoat aluminium
Kleur	Groen RAL 6005
	(andere kleuren op aanvraag)

ELEKTRISCHE EIGENSCHAPPEN

Driver voltage	230 V AC
Dimbaar	Ja
Verbruik	1800W

LICHTTECHNISCHE EIGENSCHAPPEN

Efficiëntie	130 lm/W
CRI	>70
Kleurtemperatuur	5000K
Lux	300+ (klasse II)
Gelijkmatigheid	0,7+
Productgarantie	5 jaar

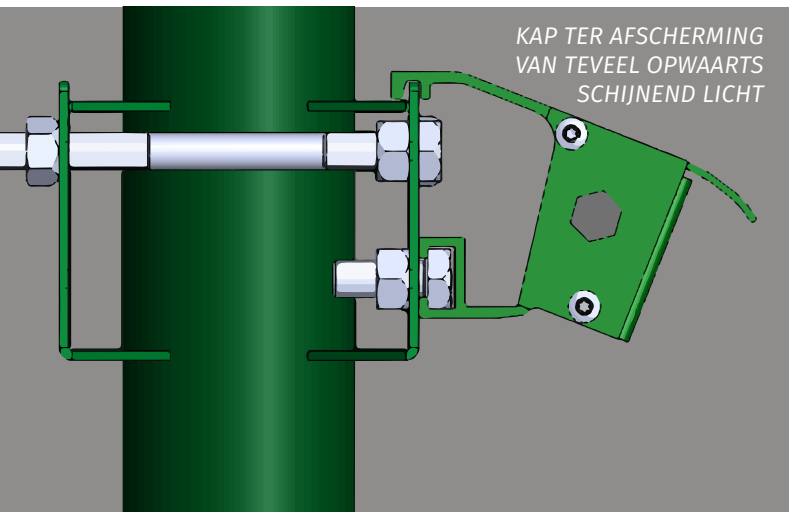

STANDAARD CONFIGURATIE DOUBLE TWEENER

- **A** 2x 9 lange (standaard) modules
- **B** 2x 2 korte optionele (hoge ballen) modules
- **C** 2 voedingskasten

AFMETING

380 x 5,9 x 7,9 cm
95 x 5,9 x 7,9 cm
63 x 53 x 8,7 cm

GEWICHT

6,3 kg per module
2 kg per module
19 kg per kast

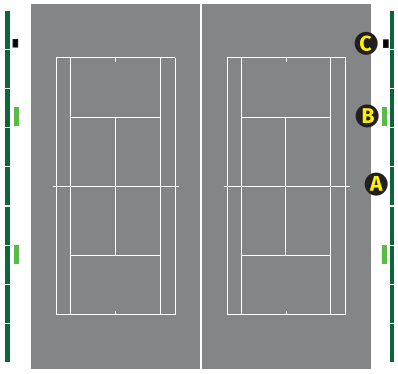

MATERIAAL EN AFWERKING

Modules	Gepoedercoat aluminium
Kleur	Groen RAL 6005
	(andere kleuren op aanvraag)

ELEKTRISCHE EIGENSCHAPPEN

Driver voltage	230 V AC
Dimbaar	Ja
Verbruik	3500W

LICHTTECHNISCHE EIGENSCHAPPEN

Efficiëntie	130 lm/W
CRI	>70
Kleurtemperatuur	5000K
Lux	200 (klasse III), 300 (klasse II)
Gelijkmatigheid	0,7
Productgarantie	5 jaar

The Tennis Industry Innovation Challenge

TWEENER® IS EEN PRODUCT VAN NLX

NLX Next Lighting eXperience

EXCLUSIEVE DISTRIBUTIE

Fluxentric

Bergweidedijk 38
7418 AA DEVENTER

0570-820380
www.fluxentric.com